ПРИВАТНЕ АКЦІОНЕРНЕ ТОВАРИСТВО
«КАМЕТ-СТАЛЬ»

Исх. № 054/619

От «26» 05 2026р.

Техническое задание на приобретение вала Rudolf FFS-Mix 100106 для установки распыления огнеупорной массы Rudy-Mix.

Сведения о заявляемой запчасти/детали	
Наименование	вал Rudolf FFS-Mix 100106
Место установки	Конвертерний цех. Установка распыления огнеупорной массы Rudy-Mix.
Назначение	Транспортировка сухого огнеупорного материала в смеситель.
Производитель	Согласно предложениям тендера.
Технические характеристики и размеры указаны в чертежах	

Зам. нач. цеха по инжинирингу КЦ — Зуєв Андрій Миколайович — Подписано цифровой подписью: Зуєв Андрій Миколайович — А.Н. Зуев

Начальник тех. отдела КЦ — Степецький Сергій Олександрович — Подписано цифровой подписью: Степецький Сергій Олександрович Дата: 2026.05.26 12:36:38 +03'00' — С.А. Степецкий

Ст.мастер участка ПКиОР КЦ — Танських Дмитро Вікторович — Подписано цифровой подписью: Танських Дмитро Вікторович Дата: 2026.05.26 12:08:31 +03'00' — Д.В. Танских

Сборочный чертёж шнека.

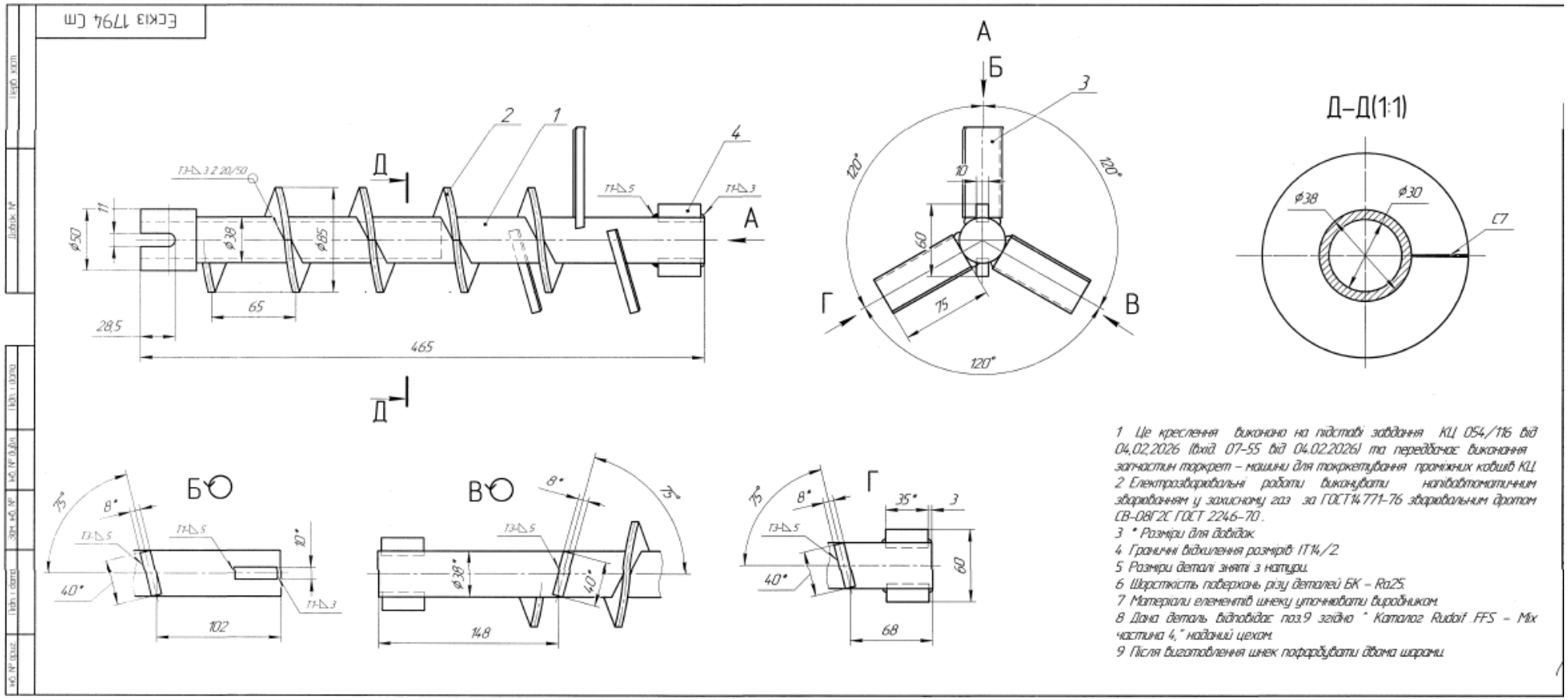

1 Це креслення виконано на підставі завдання КЦ 054/116 від 04.02.2026 (вхід. 07-55 від 04.02.2026) та передбачає виконання запчастин торкрет – машини для торкретування прямих ковшів КЦ.
2 Електрозварювальні роботи виконувати напівавтоматичним зварюванням у захисному газі за ГОСТ14.771-76 зварювальним дротом СВ-08Г2С ГОСТ 2246-70.
3 * Розміри для довідок.
4 Граничні відхилення розмірів IT14/2.
5 Розміри деталі знято з натури.
6 Шорсткість поверхонь різу деталей БК – Ra25.
7 Матеріали елементів шнеку уточнювати виробником.
8 Дана деталь відповідає поз.9 згідно " Каталог Rudolf FFS – Mix частина 4," наданий цехом.
9 Після виготовлення шнек пофарбувати двома шарами.

1. Диск

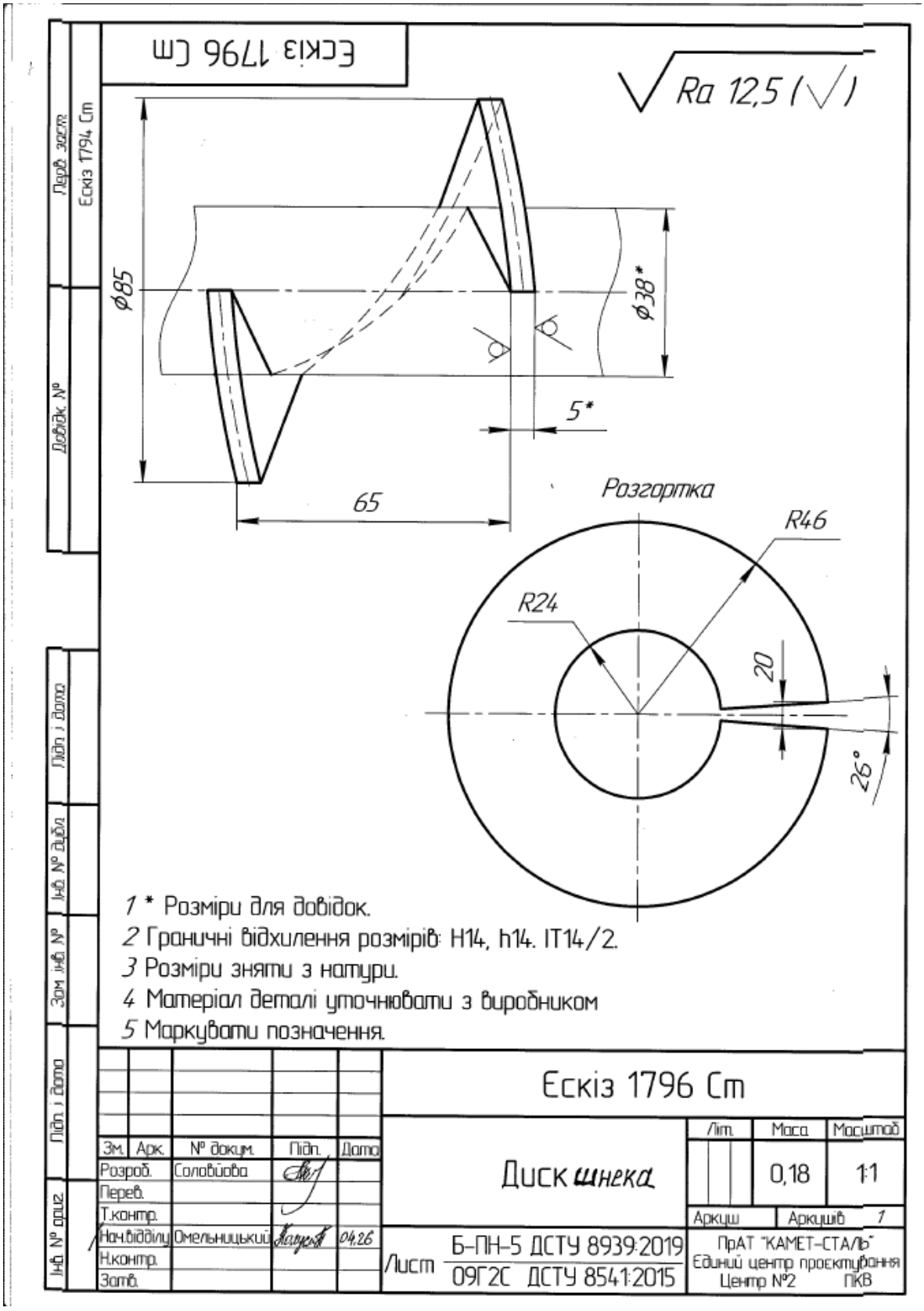
Ескіз 1796 Ст
Ra 12,5 (√)
Ескіз 1794 Ст
Перв. застос.
Довідк. №
Підп. і дата
Інв. № дубл.
Взам. інв. №
Підп. і дата
Інв. № дубл.
ø85
ø38*
5*
65
Розгортка
R46
R24
20
26°
1 * Розміри для довідок.
2 Граничні відхилення розмірів: H14, h14, IT14/2.
3 Розміри знятi з натури.
4 Матеріал деталі уточнювати з виробником
5 Маркувати позначення.
Ескіз 1796 Ст
Зм. Арк. № докум. Підп. Дата
Розроб. Соловйова
Перев.
Т.контр.
Нач.відділу Омельницький 04.26
Н.контр.
Затв.
Диск шнека
Лист
Б-ПН-5 ДСТУ 8939:2019
09Г2С ДСТУ 8541:2015
Літ. Маса Масштаб
0,18 1:1
Аркуш Аркушів 1
ПрАТ "КАМЕТ-СТАЛЬ"
Єдиний центр проектування
Центр №2 ПКВ

2. Вал

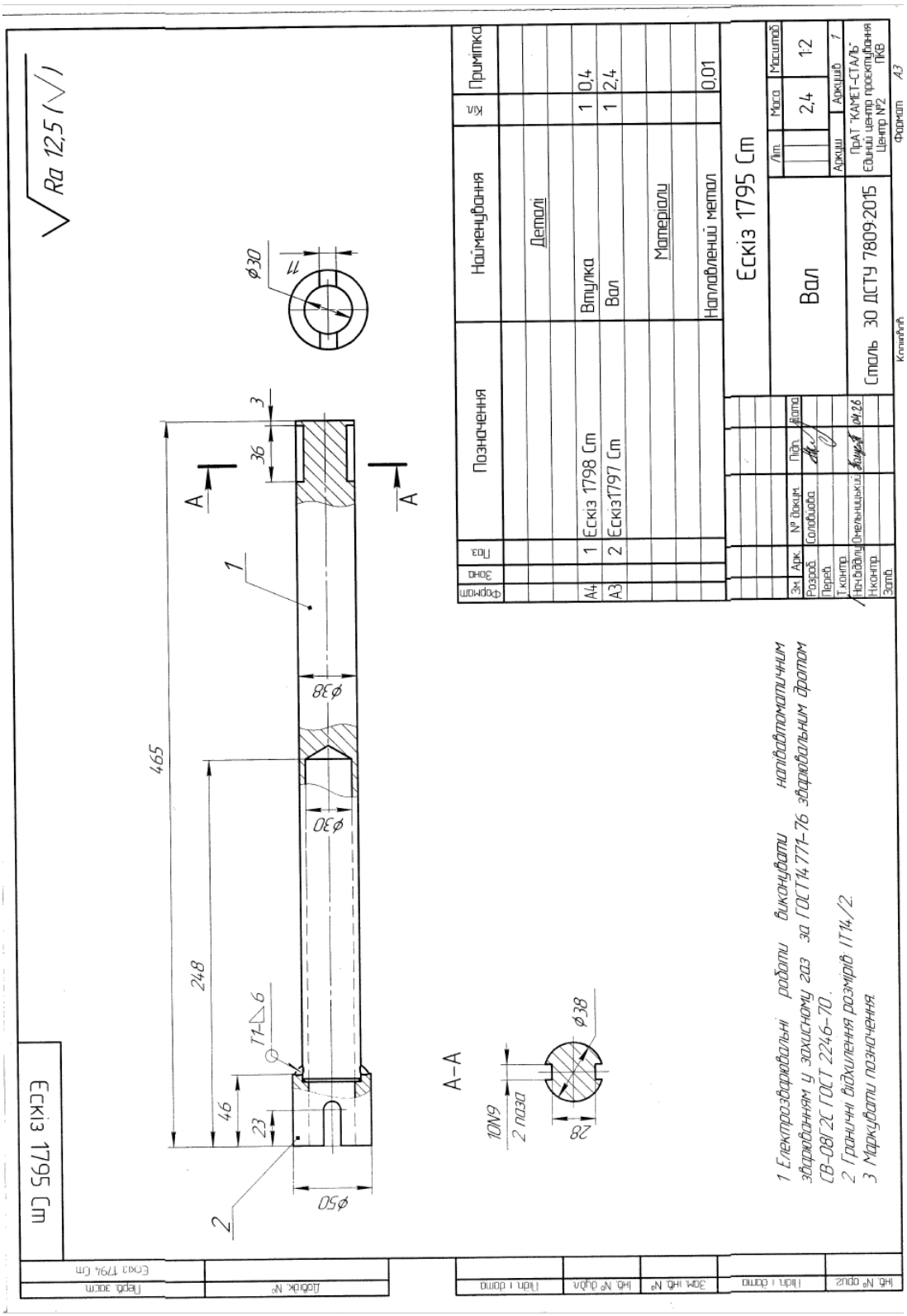
Ra 12,5 (√)
Ескіз 1795 Cm
Позначення
Найменування
Примітка
Деталі
Втулка
Вал
Матеріали
Наплавлений метал
Ескіз 1798 Cm
Ескіз1797 Cm
Ескіз 1795 Cm
Вал
Сталь 30 ДСТУ 7809:2015
ПрАТ "КАМЕТ-СТАЛЬ"
Єдиний центр проектування
Центр №2 ПКВ
1 Електрозварювальні роботи виконувати напівавтоматичним зварюванням у захисному газ за ГОСТ14 771-76 зварювальним дротом СВ-08Г2С ГОСТ 2246-70.
2 Граничні відхилення розмірів ІТ14/2.
3 Маркувати позначення.
465
248
46
23
36
3
ø38
ø30
ø50
T1-△6
10N9
2 паза
28
A–A

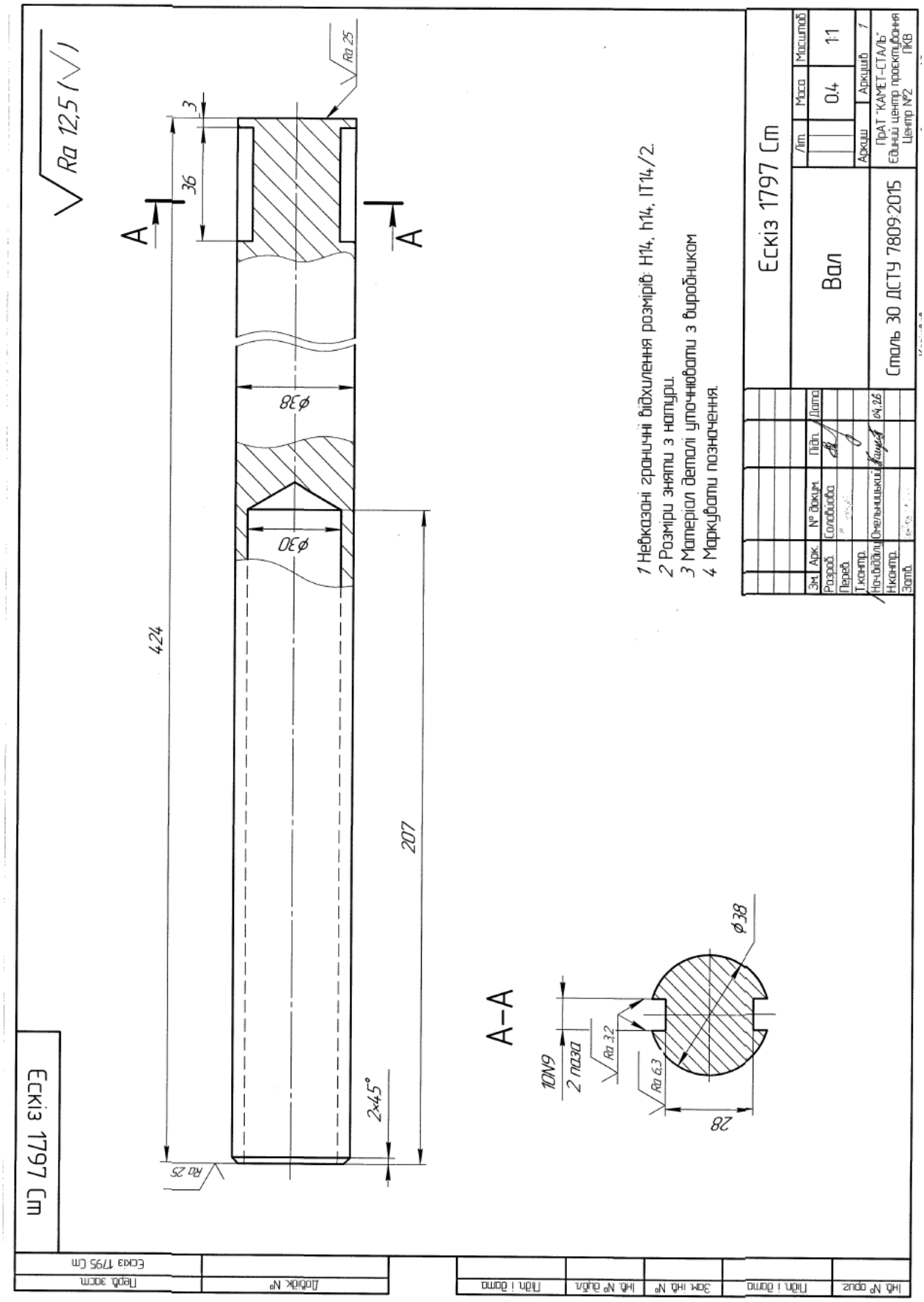
Ra 12,5
Ra 25
3
36
A
A
ø38
ø30
424
207
2×45°
Ra 25
A–A
10N9
2 паза
Ra 3,2
Ra 6,3
ø38
28
1 Невказані граничні відхилення розмірів: H14, h14, IT14/2.
2 Розміри зняти з натури.
3 Матеріал деталі уточнювати з виробником
4 Маркувати позначення.
Ескіз 1797 Cm
Вал
Сталь 30 ДСТУ 7809:2015
Літ.
Маса
Масштаб
0.4
1:1
Аркуш
Аркушів
1
ПрАТ "КАМЕТ-СТАЛЬ"
Єдиний центр проектування
Центр №2
ПКВ
Зм.
Арк.
№ докум.
Підп.
Дата
Розроб.
Соловйова
Перев.
Т.контр.
Нач.відділу
Омельницький
04.26
Н.контр.
Затв.
Ескіз 1797 Cm
Перв. застр.
Ескіз 1795 Cm
Довідк. №
Підп. і дата
Інв. № дубл.
Зам. інв. №
Підп. і дата
Інв. № ориг.

3. Втулка

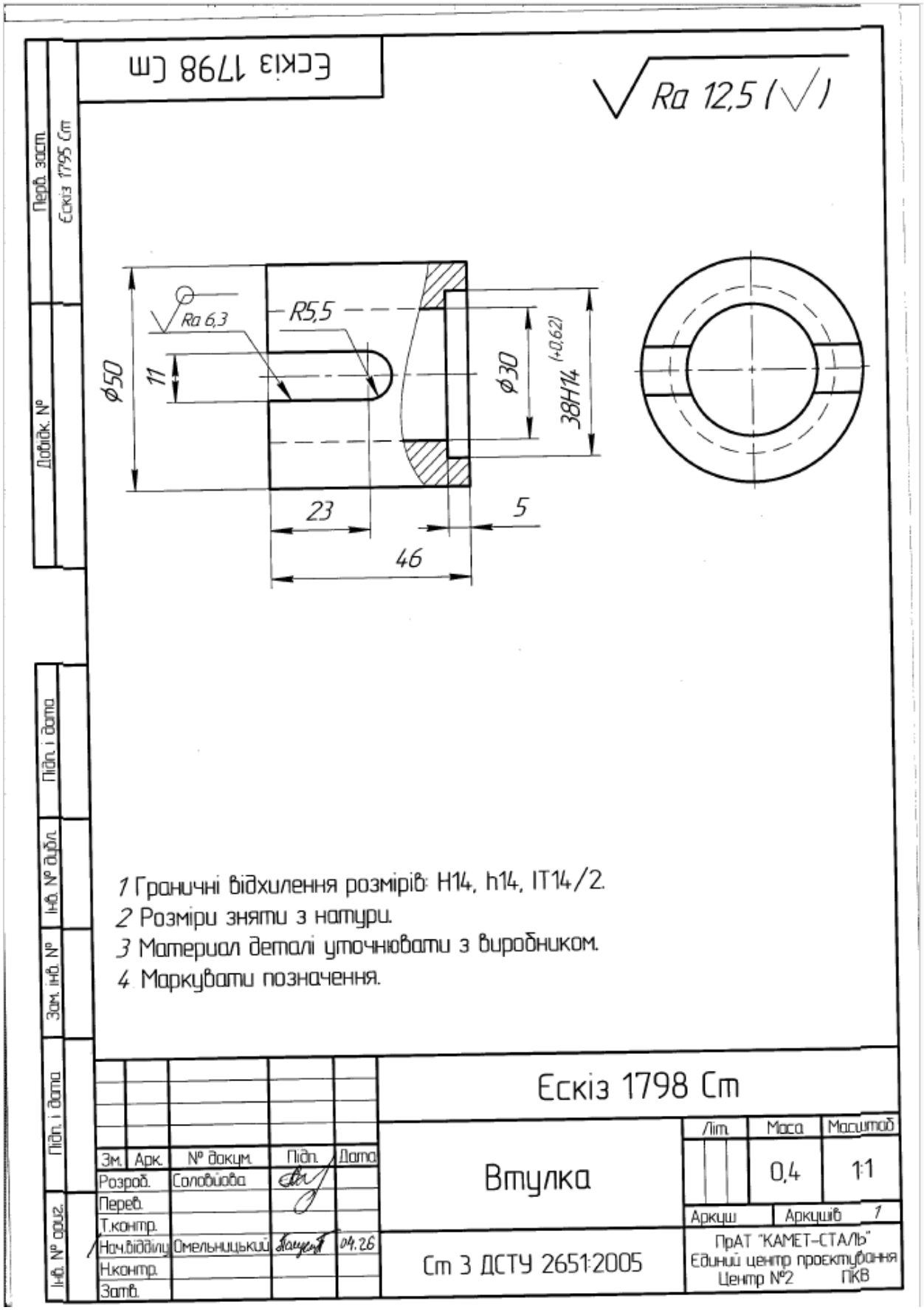
Ескіз 1798 Ст
Ra 12,5
Ra 6,3
R5,5
ϕ50
11
ϕ30
38H14 (+0,62)
23
5
46
1 Граничні відхилення розмірів: H14, h14, IT14/2.
2 Розміри зняти з натури.
3 Матеріал деталі уточнювати з виробником.
4 Маркувати позначення.
Ескіз 1798 Ст
Втулка
Маса 0,4
Масштаб 1:1
Аркуш
Аркушів 1
Ст 3 ДСТУ 2651:2005
ПрАТ "КАМЕТ-СТАЛЬ"
Єдиний центр проектування
Центр №2 ПКВ
Розроб. Соловйова
Нач.відділу Омельницький
04.26